2019年度　全道社会人サッカー選手権大会　兼
第55回　全国社会人サッカー選手権大会北海道予選大会 組合せ
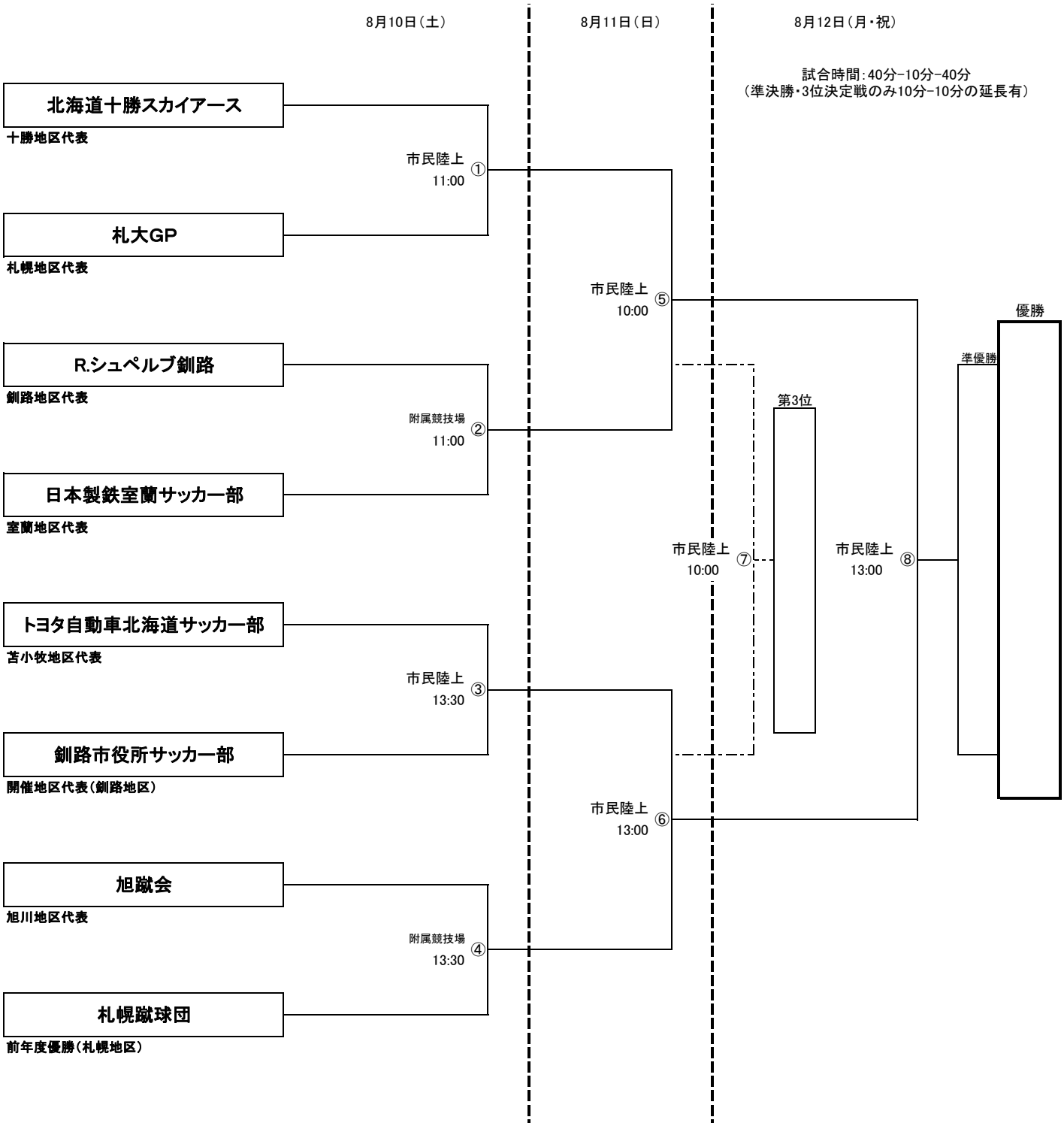
期日　：　2019年8月10日（土）～12日（月・祝）
主催　：（公財)北海道サッカー協会　北海道社会人サッカー連盟
主管　：　釧路地区サッカー協会　釧路社会人サッカー連盟
会場　：　釧路市民陸上競技場・附属競技場